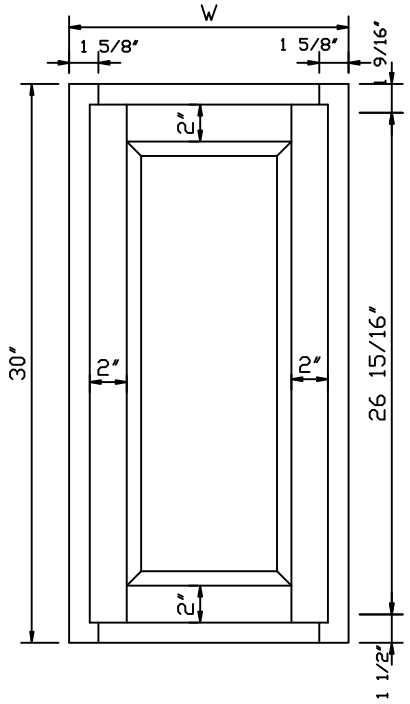

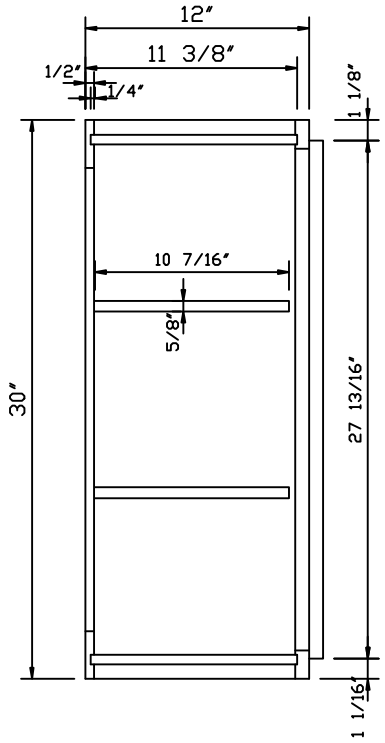

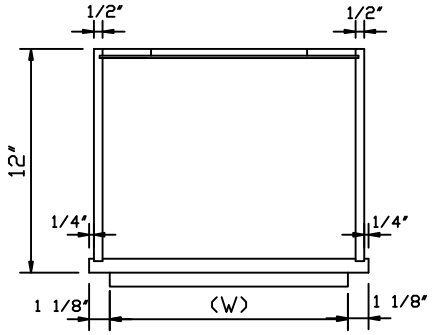

W2130	533	477	
W1830	457	401	
W1530	381	325	
W1230	305	249	
W0930	229	173	
型 号	W	(W)	备 注
	尺 寸		

制图		审核		部件名称：	W0930-W2130
校对		日期			