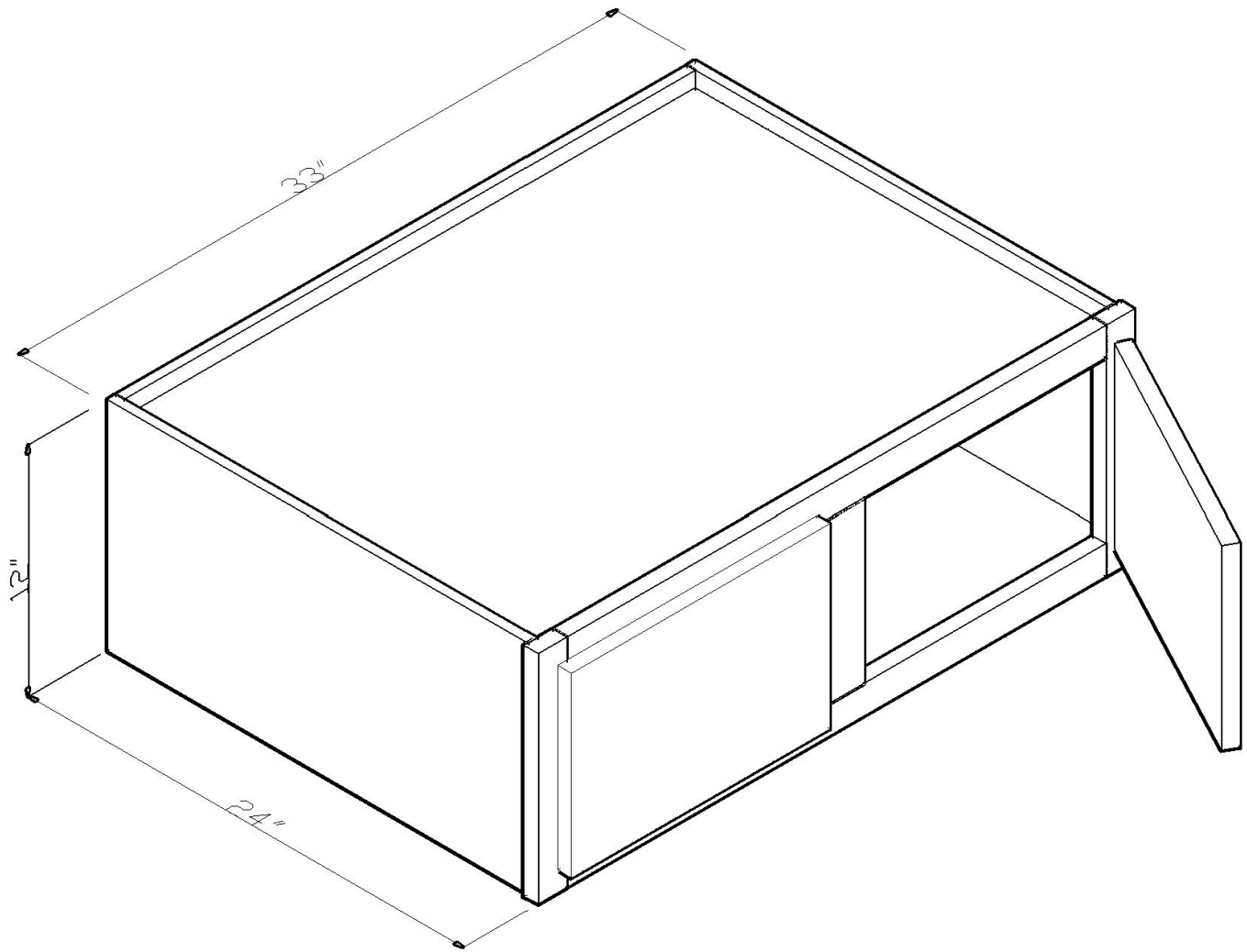

W331224