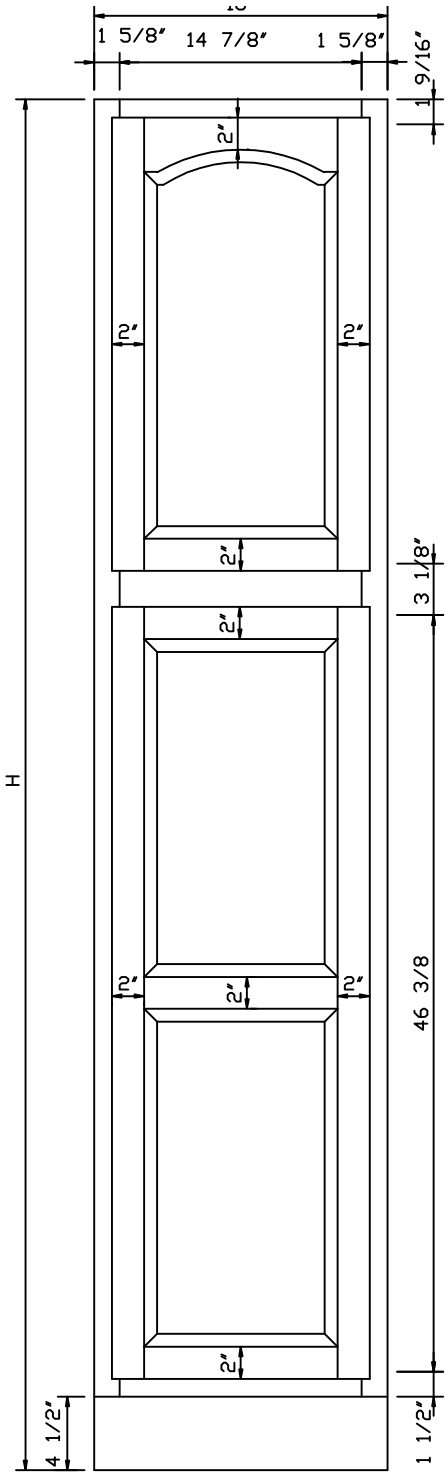


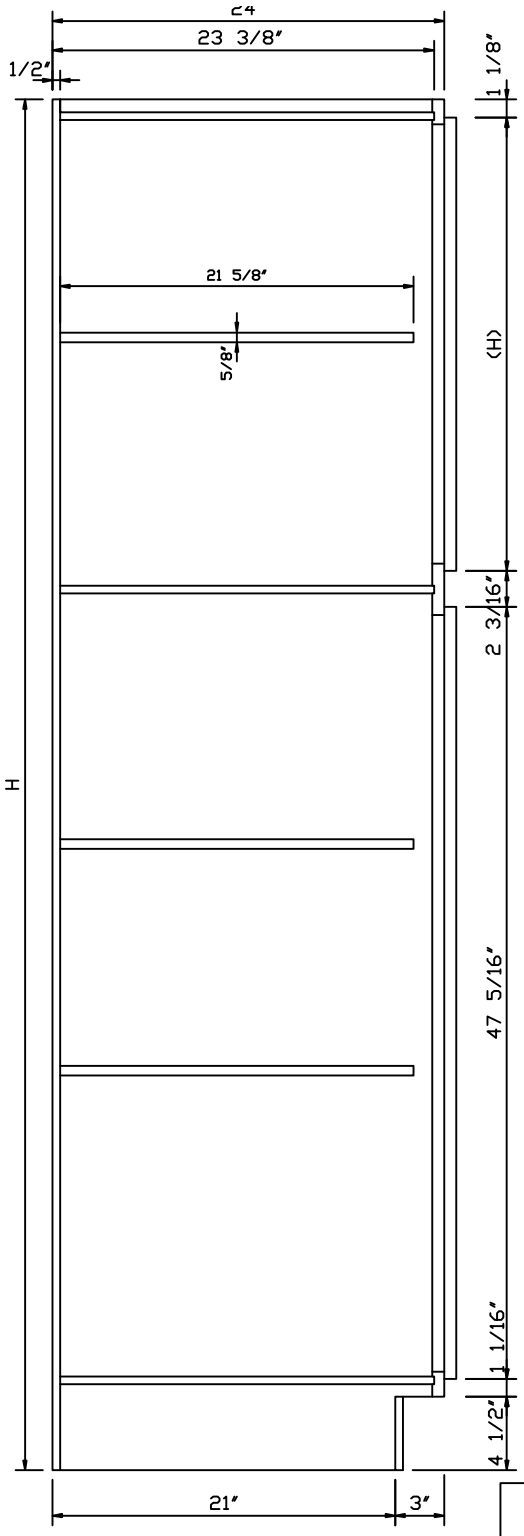


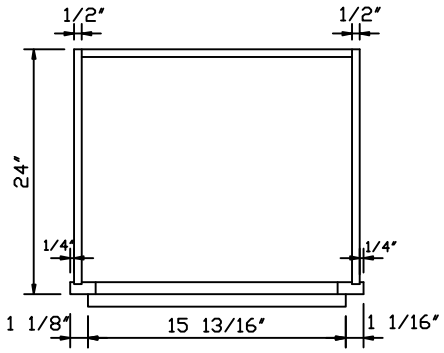


| | | | | |
|---|---|---|---|---|
| | | | | |
| | | | | |
| | | | | |
| | | | | |
| | | | | |
| WP1896 | 2438 | 1011 | | |
| WP1884 | 2134 | 706 | | |
| 型 号 | H | (H) | | 备 注 |
| | 尺 寸 | | | |

| | | | | |
|---|---|---|---|---|
| 制图 | | 审核 | | |